我们
只为电力线路提供
安全可靠的连接

固力发集团股份有限公司
GULIFA GROUP CO.,LTD.

地址:浙江省乐清经济开发区纬十一路188号 325600
电话:0577-6178 0000 传真:6171 8899

www.gulifa.com.cn

固力发电气有限公司
GULIFA ELECTRIC CO.,LTD.

地址:合肥市北城新区岗集镇金岗大道13号 231137
电话:0551-6677 8851 传真:6677 8857

GULIFA

电缆连接器

Cable connector

铝合金接线端子

铜铝接线端子

铜铝连接管

接地系统

固力发集团
GULIFA GROUP

GLF/J-L 2025

铜接线端子（管压）、铜连接管 Copper wiring lug (tube pressure), copper connecting tube

塑壳断路器专用端子、电表箱端子 Special terminals for molded case circuit breakers and meter box terminals

铝合金接线端子和连接管 Aluminum alloy wiring terminal and connecting tubes

铜铝接线端子 Copper-aluminum wiring terminal

铜接线端子（堵油）、铜线耳（地线用） Copper wire terminals (oil-blocking) and copper wiring terminal (for ground wires)

铝接线端子 Aluminum wiring terminal

铜铝连接管 Copper aluminum connecting tube

令克棒接线端子 Link rod terminal lug

接地系统 Grounding system

Contents

概述

电缆连接器适用于35kV及以下电力电缆导体与电气设备、导体与导体的连接，实现电流的传输，广泛应用于电力、通信、建筑、设备、工矿企业、新能源、轨道交通等领域。

拥有焊接、锻造、冲锻、铝型材挤压、机加工、热处理等制造设备和处理工艺。

产品符合 GB/T 14315、GB/T 9327、IEC 61238 等标准要求，通过国家电线电缆质量监督检验中心、中国泰尔实验室、浙江华电器材检测研究所、苏州电科院等机构测试。

光谱分析

温升热循环试验

冲压车间

GULIFA

铜接线端子（管压）
铜连接管

Copper wiring lug (tube pressure)
Copper connecting tube

连接可靠

紫铜材质

规格齐全

铜接线端子(管压)

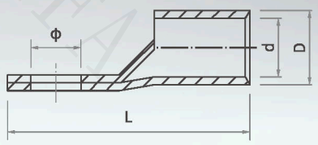

DTGA（SC）系列铜接线端子　技术参数

型 号	主要尺寸 (mm)			
	Φ	D	d	L
DTGA(SC)-10	Φ6.2　Φ8.5	7	5.2	25
DTGA(SC)-16	Φ6.2　Φ8.5	8	6	29
DTGA(SC)-25	Φ8.5　Φ10.5	9	7	33
DTGA(SC)-35	Φ8.5　Φ10.5　Φ12.5	10. 5	8.2	37
DTGA(SC)-50	Φ8.5　Φ10.5　Φ12.5	12. 5	9.9	42
DTGA(SC)-70	Φ8.5　Φ10.5　Φ12.5	14. 5	11.7	49
DTGA(SC)-95	Φ10.5　Φ12.5	17	13.8	55
DTGA(SC)-120	Φ10.5　Φ12.5	19	15.6	61
DTGA(SC)-150	Φ12.5　Φ14.5　Φ16.5	21	17	69
DTGA(SC)-185	Φ12.5　Φ14.5　Φ16.5	23	18	78
DTGA(SC)-240	Φ12.5　Φ14.5　Φ16.5	26	21.6	92

注：铜端子为铜管料压制而成；

订货时，根据板面螺栓孔订货，如需订DTGA(SC)-240，板面孔要求12.5，选用规格为DTGA(SC)-240-12。

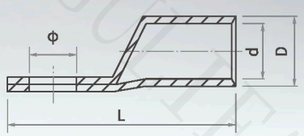

JG 系列铜接线端子　技术参数

型 号	主要尺寸 (mm)			
	Φ	D	d	L
JG-10	Φ6.2　Φ8.5	8	6	38
JG-16	Φ6.2　Φ8.5	9	6.2	41
JG-25	Φ8.5　Φ10.5	10	7.2	46
JG-35	Φ8.5　Φ10.5　Φ12.5	11	8.2	49
JG-50	Φ8.5　Φ10.5　Φ12.5	13	10.2	52
JG-70	Φ8.5　Φ10.5　Φ12.5	16	12	59
JG-95	Φ10.5　Φ12.5	18	14	66
JG-120	Φ10.5　Φ12.5	20	16	72
JG-150	Φ12.5　Φ14.5　Φ16.5	22	18	77
JG-185	Φ12.5　Φ14.5　Φ16.5	24	19	86
JG-240	Φ12.5　Φ14.5　Φ16.5	26	21	93

注：铜端子为铜管料压制而成；

订货时，根据板面螺栓孔订货，如需订JG-240，板面孔要求12.5，选用规格为JG-240-12。

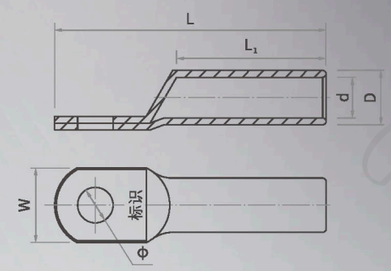

DIN 铜接线端子（管压）　技术参数

型 号	主要尺寸 (mm)						A.W.G. mm²
	Φ	D	d	W	L_1	L	
DIN6-5	5.3	5.5	3.8	8.5	10	30.5	12-10 A.W.G. 6mm²
DIN6-6	6.4					31.5	
DIN6-8	8.4			13		34	
DIN6-10	10.5			14		36	
DIN10-5	5.3	6	4.5	9	10	34	8 A.W.G. 10mm²
DIN10-6	6.4					34.5	
DIN10-8	8.4			13		37	
DIN10-10	10.5			15		39	
DIN16-6	6.4	8.5	5.5	13	20	43.5	6 A.W.G. 16mm²
DIN16-8	8.4					46	
DIN16-10	10.5			17		48	
DIN16-12	13			18		49	
DIN25-6	6.4	10	7	14	20	45.5	4 A.W.G. 25mm²
DIN25-8	8.4			16		48	
DIN25-10	10.5			17		50	
DIN25-12	13			19		51	
DIN35-6	6.4	12.5	8.2	17.5	20	49.5	2 A.W.G. 35mm²
DIN35-8	8.4					52	
DIN35-10	10.5			19		54	
DIN35-12	13			21		55	
DIN35-14	15					56.5	
DIN50-6	6.4	14.5	10	20.3	28	62	1/0 A.W.G. 50mm²
DIN50-8	8.4						
DIN50-10	10.5			22		64	
DIN50-12	13			24		65	
DIN50-16	17			28		68	
DIN70-8	8.4	16.5	11.5	23.4	28	65	2/0 A.W.G. 70mm²
DIN70-10	10.5					67	
DIN70-12	13					68	
DIN70-14	15					69.5	
DIN70-16	17			30		71	

铜接线端子(管压)、铜连接管

铜接线端子(管压)

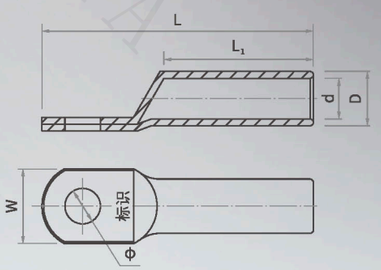

DIN 铜接线端子（管压） 技术参数

型 号	主要尺寸 (mm)						A.W.G. mm²
	Φ	D	d	W	L_1	L	
DIN95-8	8.4	19	13.5	28	35	77	3/0 A.W.G. 95mm²
DIN95-10	10.5						
DIN95-12	13					78	
DIN95-14	15					79.5	
DIN95-16	17			32		81	
DIN120-8	8.4	21	15.5	30	35	85	4/0 A.W.G. 120mm²
DIN120-10	10.5						
DIN120-12	13					86	
DIN120-14	15					88	
DIN120-16	17					89	
DIN120-20	21			38		91	
DIN150-8	8.4	23.5	17	33.6	35	93	250/300 A.W.G. 150mm²
DIN150-10	10.5						
DIN150-12	13					94	
DIN150-14	15					97	
DIN150-16	17						
DIN150-20	21			40		99	
DIN185-10	10.5	25.5	19	36.6	40	97	300/350 A.W.G. 185mm²
DIN185-12	13					98	
DIN185-14	15					101	
DIN185-16	17						
DIN185-20	21			40		103	
DIN240-10	10.5	29	21.5	42	40	108	400/500 A.W.G. 240mm²
DIN240-12	13						
DIN240-14	15						
DIN240-16	17					111	
DIN240-20	21					113	
DIN300-12	13	32	24.5	46	50	119	500/600 A.W.G. 300mm²
DIN300-16	17						
DIN400-12	13	38.5	27.5	54	70	140	600/750 A.W.G. 400mm²
DIN400-14	15						

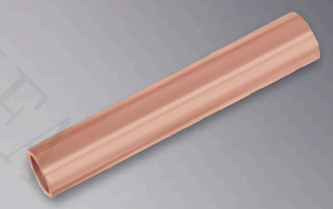

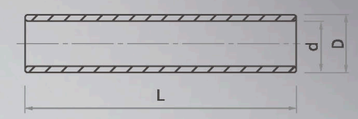

GT-G、GL-G型

压接效果

GT-G 系列铜连接管（通孔） 技术参数

型 号	主要尺寸 (mm)		
	D	d	L
GT-G-10	8	5	50
GT-G-16	9	6	56
GT-G-25	10	7	60
GT-G-35	12	8.5	64
GT-G-50	14	10	72
GT-G-70	16	12	78
GT-G-95	18	13	85
GT-G-120	20	15	90
GT-G-150	22	16	94
GT-G-185	25	18	100
GT-G-240	27	20	110
GT-G-300	31	24	120
GT-G-400	34	26	135
GT-G-500	38	30	150
GT-G-630	45	35	170

GL-G 系列铝连接管（通孔） 技术参数

型 号	主要尺寸 (mm)		
	D	d	L
GL-G-16	10	5.5	65
GL-G-25	12	7.0	70
GL-G-35	14	8.5	75
GL-G-50	16	9.5	80
GL-G-70	18	12.0	90
GL-G-95	21	13.0	95
GL-G-120	23	15.0	100
GL-G-150	25	16.0	105
GL-G-185	27	18.0	110
GL-G-240	30	20.0	120
GL-G-300	34	23.0	130
GL-G-400	38	26.0	140
GL-G-500	42	29.0	150
GL-G-630	54	34.0	170

铜接线端子(管压)、铜连接管

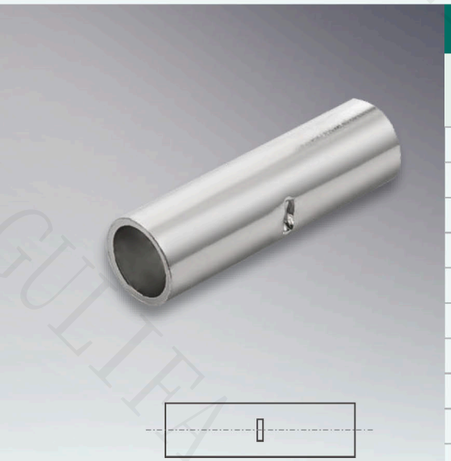

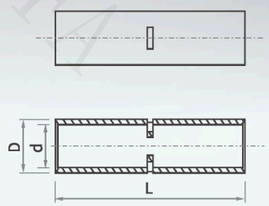

GTY 系列铜连接管　技术参数

型 号	主要尺寸 (mm)		
	D	d	L
GTY-10	6.8	5	30
GTY-16	7.5	5.5	35
GTY-25	9	7	40
GTY-35	10.5	8.5	45
GTY-50	12	9.4	50
GTY-70	14.5	11.1	55
GTY-95	17	13.3	60
GTY-120	19.5	15.5	65
GTY-150	20.5	16.5	70
GTY-185	23.5	19	75
GTY-240	26	21	80
GTY-300	30	24	85
GTY-400	34	27	90
GTY-500	38	30	100
GTY-630	45	35	110

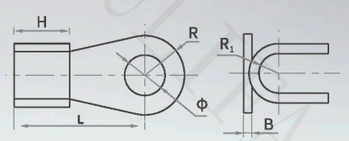

OT 铜开口型接线端子 技术参数

型 号	主要尺寸 (mm)					
	Φ	H	L	R	R_1	B
OT-10A	5.4	6.0	14.5	4.5	2.5	0.6
OT-20A	6.2	7.5	17.5	5.5	4	0.9
OT-30A	6.2	7.3	17.5	5.8	4	1
OT-40A	6.2	9	20	6	4.5	1.1
OT-50A	6.2	9.5	21.5	6.4	4.5	1.2
OT-60A	8.2	10.5	23	7	4.5	1.3
OT-80A	8.2	11	25.5	8	5.5	1.4
OT-100A	8.2	12	29	8.5	5.5	1.5
OT-150A	10.2	12.5	31	9	6	1.7
OT-200A	10.2	13.5	32	9.2	6	1.8
OT-250A	10.2	14.5	35	10.5	7.5	1.9
OT-300A	12.2	16.5	38	11.5	8	2
OT-400A	14.2	18	42	12.6	9	2.3
OT-500A	14.2	20.5	46	14.5	10	2.5
OT-600A	16.2	22	50	15.2	10	3
OT-800A	18.2	27	58	18	15	3.0
OT-1000A	18.2	33	65.5	20.6	16	4

用途：适用于配电装置中导线连接。

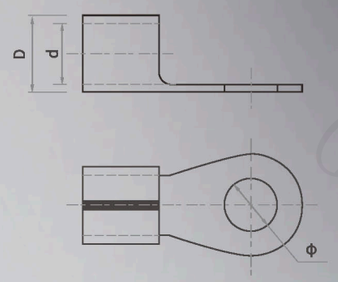

OT 接线端子（闭口）　技术参数

型 号	主要尺寸 (mm)		
	Φ	D	d
OT-10-8	8.5	7.5	5.5
OT-10-10	10.5		
OT-16-8	8.5	9.8	7.4
OT-16-10	10.5		
OT-16-12	12.5		
OT-25-8	8.5	11.7	8.8
OT-25-10	10.5		
OT-25-12	12.5		
OT-35-10	10.5	13	9.8
OT-35-12	12.5		
OT-50-8	8.5	15	11.7
OT-50-10	10.5		
OT-50-12	12.5		
OT-70-8	8.5	17	13.4
OT-70-10	10.5		
OT-70-12	12.5		
OT-95-8	8.5	19.5	15.1
OT-95-10	10.5		
OT-95-12	12.5		
OT-120-8	8.5	22.3	17
OT-120-10	10.5		
OT-120-12	12.5		
OT-150-8	8.5	26	20
OT-150-10	10.5		
OT-150-12	12.5		
OT-185-10	10.5	27	21
OT-185-12	12.5		
OT-185-14	14.5		
OT-240-10	10.5	29	22.6
OT-240-12	12.5		
OT-240-16	16.5		

固力发集团

塑壳断路器专用端子
电表箱端子

Special terminals for molded case circuit breakers
Meter box terminals

CAL-C 系列铜铝接线端子　技术参数

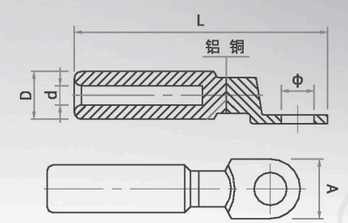

型 号	主要尺寸 (mm)				
	Φ	D	d	L	A
CAL-10C	8.5	16	4.2	61	14
CAL-16C	8.5	16	5.5	83	14
CAL-25C	8.5	16	6.5	83	14
CAL-35C	8.5	16	8.0	83	14
CAL-50C	8.5	20	9.0	90	16
CAL-70C	8.5	20	11.0	90	16
CAL-95C	8.5	20	12.5	90	16
CAL-120C	10.5	25	13.5	115	23
CAL-150C	10.5	25	15.5	115	23
CAL-185C	10.5	32	17.5	125	23.2
CAL-240C	12.5	32	19.5	125	29
CAL-300C	12.5	34	22.5	135	29
CAL-400C	12.5	38	25.0	137	29

用于铝导线与塑壳断路器的连接。

DLH 系列断路器铝合金接线端子　技术参数

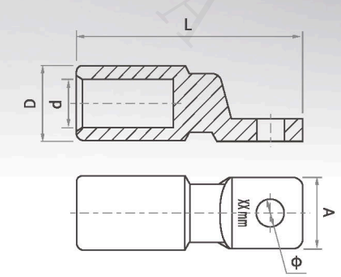

型 号	主要尺寸 (mm)				
	Φ	D	d	L	A
DLH-16	8.5	12	5.5	47	14
DLH-25	8.5	12	7.0	50	14
DLH-35	8.5	14	8.2	54	16
DLH-50	8.5	16	9.0	56	16
DLH-70	8.5	18	11.0	57	16
DLH-95	8.5	20	12.5	58	16
DLH-120	8.5	23	13.5	70	22
DLH-150	8.5	25	15.5	71	22
DLH-185	10.5	27	17.5	83	22
DLH-240	12.5	30	19.5	96	29

用于配电装置中导线与塑壳断路器的连接(适用铜或铝连接)。

塑壳断路器专用端子、电表箱端子

特点介绍

小头铜接线端子、铜铝接线端子适用于配电装置中电力电缆与塑壳断路器进出线的连接。

小头铜接线端子　技术参数

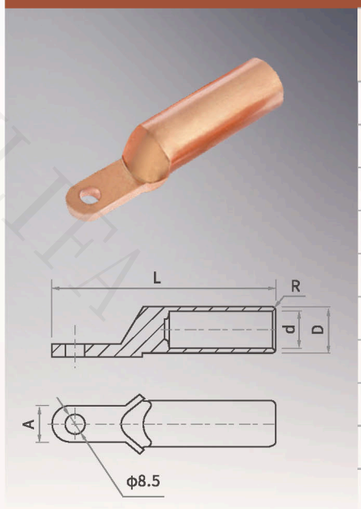

型 号	主要尺寸 (mm)			
	D	d	L	A
DT-10Z	9	5.3	61	14
DT-16Z	9	6.3	61	14
DT-25Z	10	7.6	65	14
DT-35Z	11	8.5	66	14
DT-50Z	13	10.0	75	16
DT-70Z	15	12.1	81	16
DT-95Z	17	13.7	86	16
DT-120Z	19	15.2	92	16
DT-150Z	21	16.7	97	16
DT-185Z	23	18.2	103	16
DT-240Z	26	21.0	105	16

小头铜铝接线端子（钎焊）　技术参数

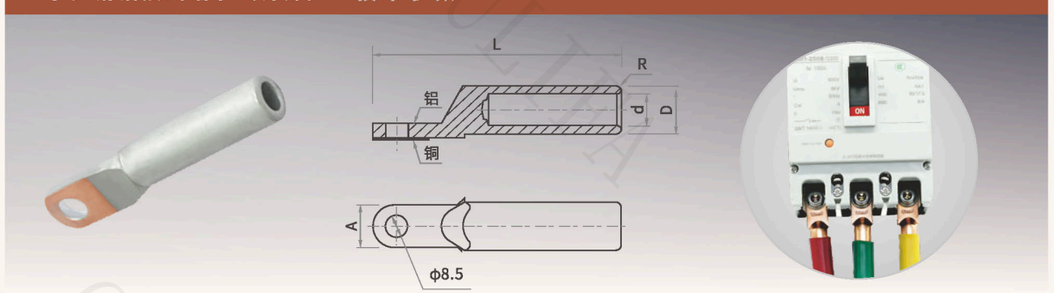

型 号	主要尺寸 (mm)			
	D	d	L	A
DTL-35Z	14	8.5	80	16
DTL-50Z	16	9.5	85	16
DTL-70Z	18	12	94	16
DTL-95Z	21	13	104	16
DTL-120Z	23	15	110	16
DTL-150Z	25	16	114	16

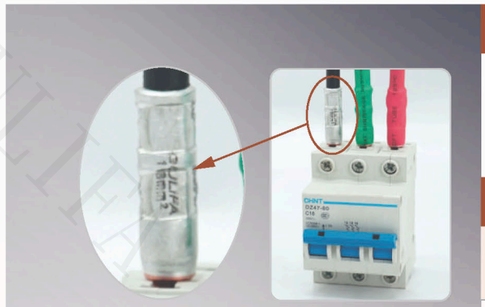

DCTL 插针式铜铝接线端子　技术参数

特点介绍

DCTL-1、2、4插针式铜铝接线端子适用于铝导线与小型断路器、小型隔离开关的进出线连接。

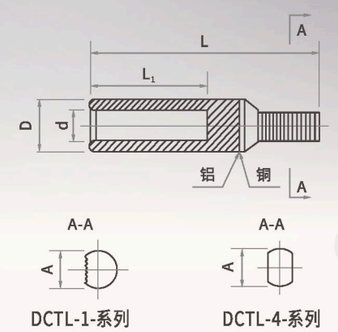

DCTL-1-系列　　DCTL-4-系列

技术参数

型 号	主要尺寸 (mm)				
	D	d	A	L_1	L
DCTL-1-10	10	5.5	7	22	42
DCTL-1-16	10	6			
DCTL-1-25	11	7			
DCTL-1-35	14	8.5			
DCTL-4-10	10	5.5			
DCTL-4-16	10	6			
DCTL-4-25	11	7			
DCTL-4-35	14	8.5			

注：如需要绝缘罩，在规格后面加J。

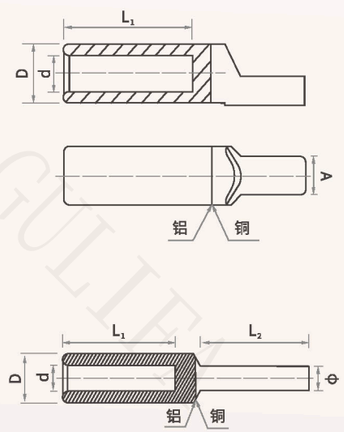

技术参数

型 号	主要尺寸 (mm)			
	D	d	A	L_1
DCTL-2-10	10	5.5	6.5	22
DCTL-2-16	10	6		
DCTL-2-25	11	7		
DCTL-2-35	14	8.5		

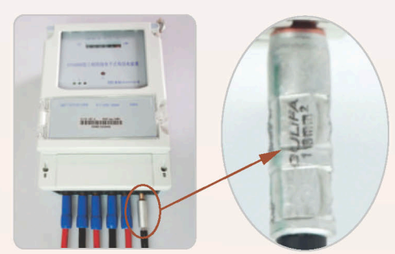

技术参数

型 号	主要尺寸 (mm)				
	D	d	A	L_1	L_2
DCTL-3-10	10	5.5	6.0	22	22
DCTL-3-16	10	6			
DCTL-3-25	11	7			
DCTL-3-35	14	8.5			

注：①如需要绝缘罩，在规格后面加J；
②铜棒直径ϕ、长度L2可根据用户要求定制；
③DCTL-3插针式铜铝接线端子适用于铝导线与电能表的进出线连接。

固力发集团

铝合金接线端子
连接管 Aluminum alloy wiring terminal Connecting tubes

跨径安装

安装方便

连接可靠

通用性强

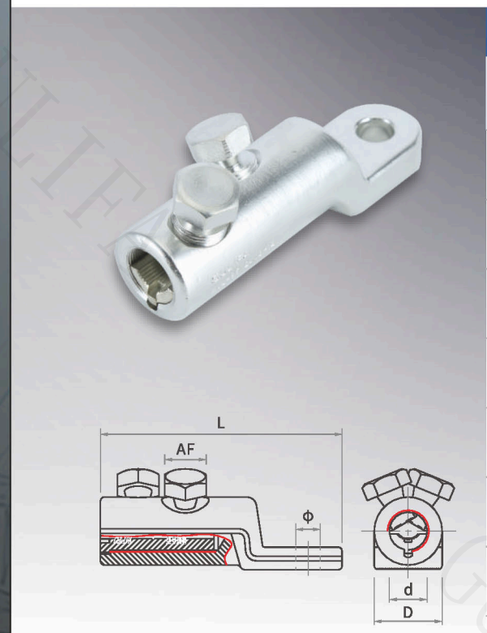

AUL 系列螺栓型铝合金接线端子 技术参数

型 号	适用导线截面 (mm²)	主要尺寸 (mm)					螺栓数量
		板孔 φ	L	D	d	AF	
AUL-16/70B-12/2	16 ~ 70	13	85	24	12.8	13	2
AUL-25/95B-12/2	25 ~ 95	13	85	24	12.8	13	2
AUL-35/150B-12	35 ~ 150	13	100	28	16	17	1
AUL-35/150B-12/2	35 ~ 150	13	100	28	16	17	2
AUL-95/240B-12	95 ~ 240	13	128	33	20	19	2
AUL-120/300B-12	120 ~ 300	13	133	37	24	22	2
AUL-185/400B-16	185 ~ 400	17	158	42	25.5	22	3
AUL-500/630B-16	500 ~ 630	17	172	50	33	27	3

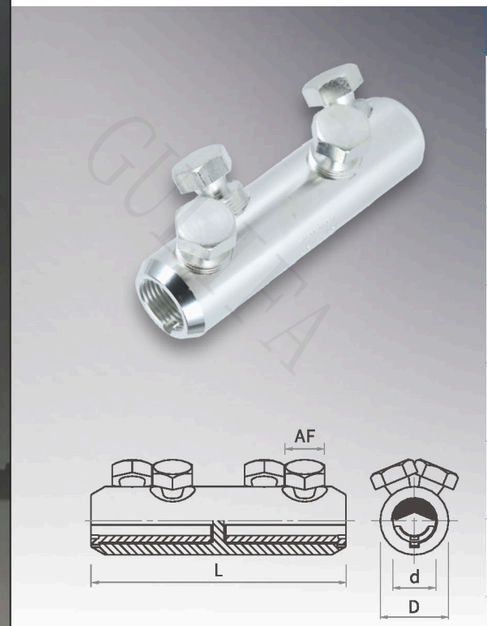

GLL 系列螺栓型铝合金连接管 技术参数

型 号	适用导线截面 (mm²)	主要尺寸 (mm)				螺栓数量
		L	D	d	AF	
GLL-16/70	16 ~ 70	65	24	12.8	13	2
GLL-25/95	25 ~ 95	65	24	12.8	13	2
GLL-35/150	35 ~ 150	80	28	16	17	2
GLL-70/240	70 ~ 240	125	33	20	19	4
GLL-120/300	120 ~ 300	140	37	24	22	4
GLL-185/400	185 ~ 400	170	42	25.5	22	6
GLL-500/630	500 ~ 630	200	50	33	27	6

铜铝接线端子 Copper-aluminum wiring terminal

摩擦焊接

优选材质

造型美观

性能优越

CAL-A 系列铜铝接线端子（出口型） 技术参数

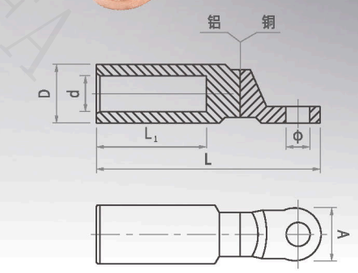

压接效果

特点介绍

CAL 出口型铜铝接线端子采用铜铝摩擦焊工艺，其铜铝过度位于圆棒处（内销型一般位于平板处），因此具有良好的机械强度和电气性能。

型 号	主要尺寸 (mm)					
	Φ	D	d	L	L_1	A
CAL-16A	11	16	5.5	83	42	20
CAL-25A	11	16	6.5	83	42	20
CAL-35A	11	16	8.0	83	42	20
CAL-50A	13	20	9.0	90	43	24
CAL-70A	13	20	11.0	90	43	24
CAL-95A	13	20	12.5	90	43	24
CAL-120A	13	25	13.5	115	60	30
CAL-150A	13	25	15.5	115	60	30
CAL-185A	13	32	17.5	125	60	35
CAL-240A	13	32	19.5	125	60	35
CAL-300A	13	34	22.5	135	62	36
CAL-400A	13	38	26.0	150	75	36
CAL-500A	13	40	29.0	165	90	36

CAL-B 系列铜铝接线端子（出口型） 技术参数

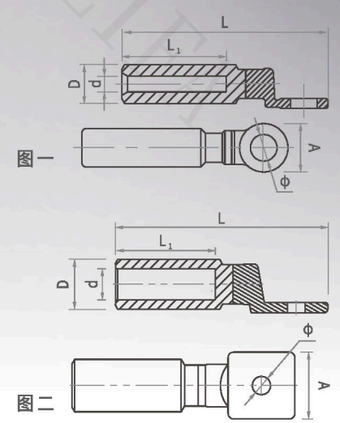

型 号	主要尺寸 (mm)						备注
	d	D	L	L_1	A	Φ	
CAL-16B	5.5	16	85	43	21	10.5	图一
CAL-25B	6.5	16	85	43	21	10.5	
CAL-35B	8.0	16	85	43	21	10.5	
CAL-50B	9.0	20	90	43	25.6	12.8	
CAL-70B	11.0	20	90	43	25.6	12.8	
CAL-95B	12.5	20	90	43	25.6	12.8	
CAL-120B	13.7	25	115	59	25.6	12.8	
CAL-150B	15.5	25	115	59	30	12.8	
CAL-185B	17.0	32	115	59	30	12.8	
CAL-240B	19.5	32	115	59	30	12.8	
CAL-300B	23.3	40	160	93	35	16.5	
CAL-400B	26.0	40	160	93	35	16.5	
CAL-500B	29.1	47	200	94	60	16.5	图二
CAL-630B	32.5	47	200	94	60	16.5	

DTL 系列铜铝接线端子（摩擦焊） 技术参数

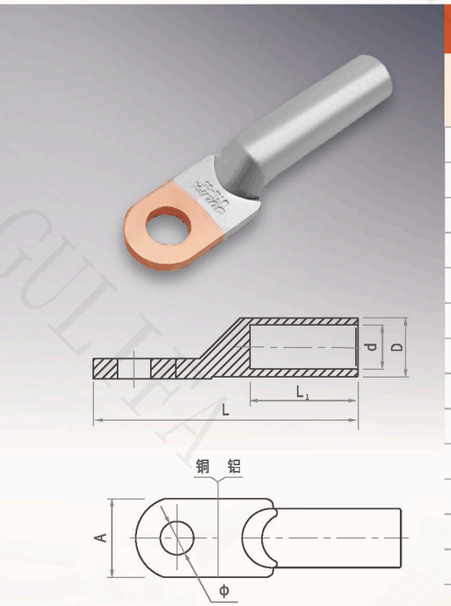

型 号	主要尺寸 (mm)					
	ϕ	D	d	L	L_1	A
DTL-10	8.4	10	5	64	29	16
DTL-16	8.4	10	5.5	70	32	16
DTL-25	8.4	12	7	75	34	18
DTL-35	10.5	14	8.5	85	40	20
DTL-50	10.5	16	9.5	90	42	23
DTL-70	12.5	18	12	102	47	26
DTL-95	12.5	21	13	112	50	28
DTL-120	14.5	23	15	120	53	30
DTL-150	14.5	25	16	126	55	34
DTL-185	16.5	27	18	133	58	37
DTL-240	16.5	30	20	140	60	40
DTL-300	21	34	23	165	65	45
DTL-400	21	38	26	170	70	52
DTL-500	21	42	29	190	75	60

圆头双孔铜铝接线端子 技术参数

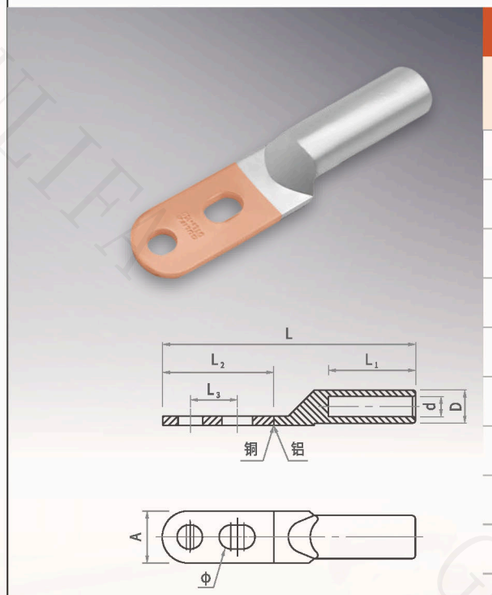

型 号	主要尺寸 (mm)							
	D	d	L_1	L	A	L_2	L_3 调节间距	ϕ
DTL_2-35	14	8.5	40	116	22	50	20 ～ 30	10.5
DTL_2-50	16	9.5	42	119	22	51	20 ～ 30	10.5
DTL_2-70	18	12	47	133	28	58	20 ～ 30	10.5
DTL_2-95	21	13	50	142	28	59	20 ～ 30	10.5
DTL_2-120	23	15	53	159	34	65	30 ～ 40	12.5
DTL_2-150	25	16	55	161	34	65	30 ～ 40	12.5
DTL_2-185	27	18	58	167	40	71	30 ～ 40	12.5
DTL_2-240	30	20	60	171	40	71	30 ～ 40	12.5
DTL_2-300	34	23	65	195	50	85	35 ～ 45	14.5
DTL_2-400	38	26	70	205	50	85	35 ～ 45	14.5

DTL 系列铜铝接线端子（钎焊） 技术参数

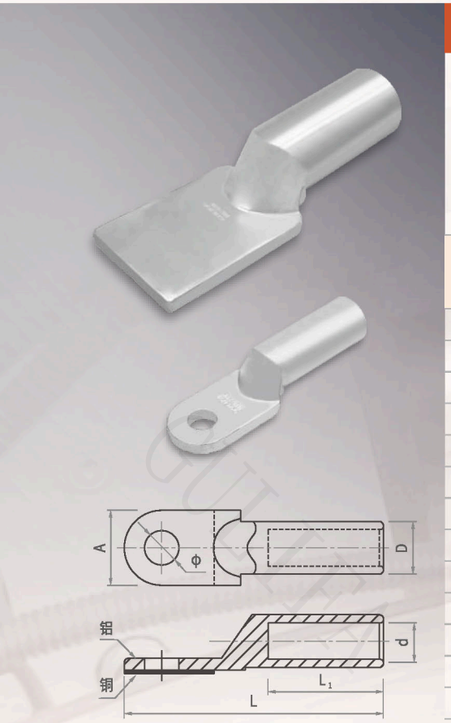

特点介绍

铜铝钎焊接线端子采用铜铝钎焊工艺，为铜铝搭接过渡结构，铜铝接触面大，铜端面镀锡，具有电阻低、温升小、机械强度高等优点；无焊接面断裂风险；是传统摩擦焊接线端子的理想换代产品，适用于线缆与设备板状接头的电气连接。

型 号	主要尺寸 (mm)					
	d	D	ϕ	L	L_1	A
DTL-16	5.5	10	8.4	70	32	16
DTL-25	7	12	8.4	75	34	18
DTL-35	8.5	14	10.5	85	40	20
DTL-50	9.5	16	10.5	90	42	23
DTL-70	12	18	12.5	102	47	26
DTL-95	13	21	12.5	112	50	28
DTL-120	15	23	14.5	120	53	30
DTL-150	16	25	14.5	126	55	34
DTL-185	18	27	16.5	133	58	37
DTL-240	20	30	16.5	140	60	40
DTL-300	23	34	21	165	65	45
DTL-400	26	38	21	170	70	52
DTL-500	29	42	21	190	75	60
DTL-630	34	54	-	225	80	78
DTL-800	38	60	-	270	90	100

圆头双孔铜铝接线端子（钎焊） 技术参数

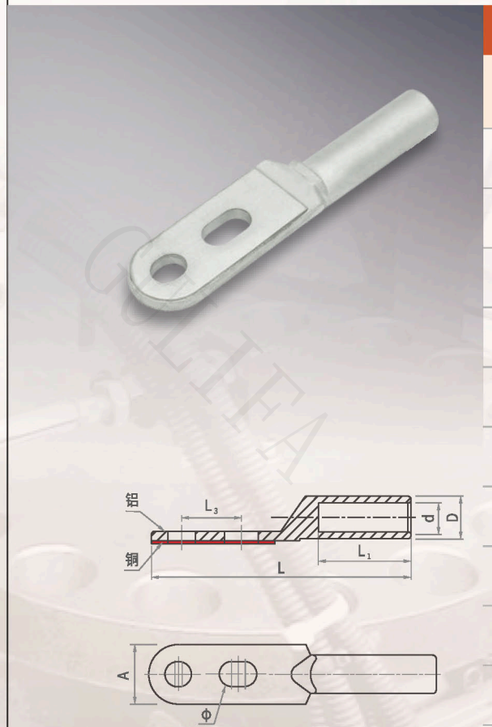

型 号	主要尺寸 (mm)						
	D	d	L_1	L	A	L_3 调节间距	ϕ
DTL_2-35	14	8.5	40	113	22	20 ～ 30	10.5
DTL_2-50	16	9.5	42	117	22	20 ～ 30	10.5
DTL_2-70	18	12	47	133	28	20 ～ 30	10.5
DTL_2-95	21	13	50	138	28	20 ～ 30	10.5
DTL_2-120	23	15	53	151	34	30 ～ 40	12.5
DTL_2-150	25	16	55	153	34	30 ～ 40	12.5
DTL_2-185	27	18	58	163	40	30 ～ 40	12.5
DTL_2-240	30	20	60	166	40	30 ～ 40	12.5
DTL_2-300	34	23	65	185	50	35 ～ 45	14.5
DTL_2-400	38	26	70	200	50	35 ～ 45	14.5
DTL_2-500	42	29	75	203	50	35 ～ 45	14.5

铜铝接线端子

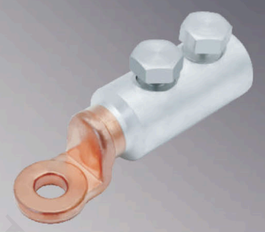

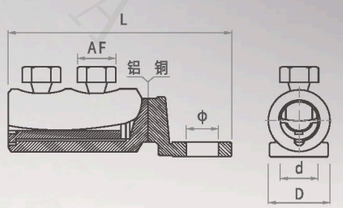

DTLL 系列螺栓型铜铝接线端子　技术参数

型 号	适用导线截面 (mm^2)	主要尺寸 (mm)					螺栓数量
		板孔 ϕ	L	D	d	AF	
DTLL-16/70-12	16 ～ 70	12.8	80	24	12.8	13	1
DTLL-50/150-12	50 ～ 150	12.8	115	28	16	17	2
DTLL-95/240-16	95 ～ 240	16.5	115	33	20	19	2

GULIFA

铜接线端子（堵油）
铜线耳（地线用）

Copper wire terminals (oil-blocking)
Copper wiring terminal (for ground wires)

紫铜材质

规格齐全

连接可靠

可定制化

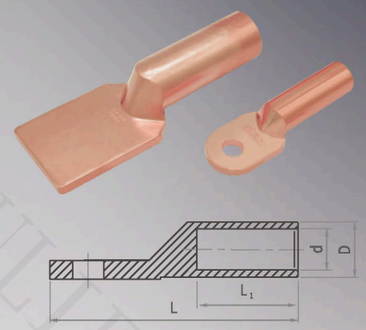

DTM 型(密封型)

压接效果

DTM 系列铜接线端子(密封型) 技术参数

型 号	主要尺寸 (mm)					
	D	d	L	L_1	A	ϕ
DTM-10	9	5.5	66	30	16	8.4
DTM-16	10	6	67	31	16	8.4
DTM-25	11	7	70	34	18	8.4
DTM-35	12	8.5	79	36	20	10.5
DTM-50	14	9.6	87	40	23	10.5
DTM-70	16	12	95	44	26	12.5
DTM-95	18	13	105	47	28	12.5
DTM-120	20	15	112	50	30	14.5
DTM-150	22	16	118	54	34	14.5
DTM-185	25	18	125	56	38	16.5
DTM-240	27	20	136	60	42	16.5
DTM-300	30	23	160	65	48	21
DTM-400	34	26	165	70	54	21
DTM-500	38	29	190	75	64	21
DTM-630	45	34	220	85	78	-
DTM-800	50	38	257	85	100	-

注:铜端子如需镀锡,请在订单中注明。

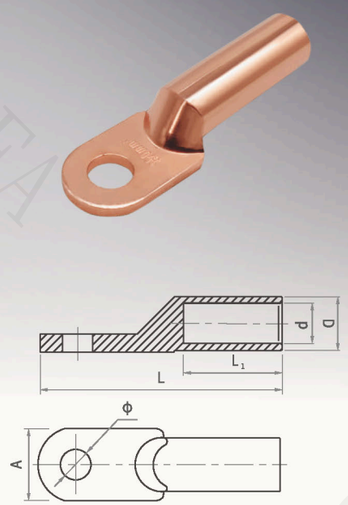

DT 系列铜线耳(地线用) 技术参数

型 号	主要尺寸 (mm)				
	D	d	L	A	ϕ
DTB-16	9	6.3	59	14.5	8.5
DTB-25	10	7.6	65	16	8.5
DTB-35	11	8.5	69	18	10.5
DTB-50	13	10	75	20	10.5
DTB-70	15	11.8	83	23	12.5
DTB-95	17	13.7	91	26	12.5
DTB-120	19	15.2	96	28	14.5
DTB-150	21	16.7	100	30	14.5
DTB-185	23	18.2	109	32	17
DTB-240	26	21	118	36	17
DTB-300	29	23.6	138	42	21
DTB-400	33	26	154	48	21
DTB-500	38	29.2	170	50	21

注:铜端子如需镀锡,请在订单中注明。

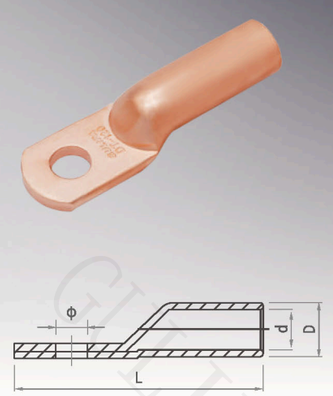

DT 系列铜接线端子(管料) 技术参数

型 号	主要尺寸 (mm)			
	D	d	L	ϕ
DT-10	8	5	50	6.5
DT-16	9	6	55	6.5
DT-25	10	7	60	6.5
DT-35	12	8.5	66	8.4
DT-50	14	10	72	8.4
DT-70	16	12	80	10.5
DT-95	18	13	87	10.5
DT-120	20	15	96	13
DT-150	22	16	103	13
DT-185	25	18	115	16.5
DT-240	27	20	120	16.5
DT-300	31	24	135	17
DT-400	34	26	150	17
DT-500	38	30	170	21
DT-630	45	35	210	21

注:铜端子为铜管料压制而成。

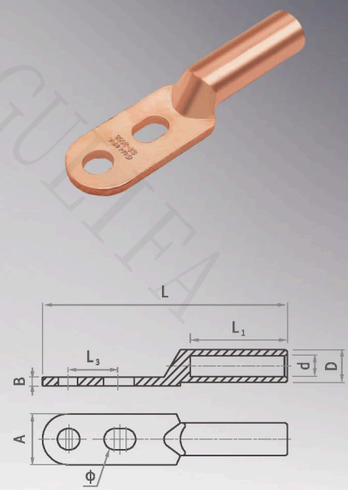

圆头双孔铜接线端子 技术参数

型 号	主要尺寸 (mm)						
	D	d	L_1	L	A	L_3 调节间距	ϕ
DT-25S	11	7.0	34	94	18	20 ~ 30	8.5
DT-35S	12	8.5	36	102	20	20 ~ 30	10.5
DT-50S	14	9.6	40	107	23	20 ~ 30	10.5
DT-70S	16	12	44	121	26	25 ~ 35	12.5
DT-95S	18	13	47	127	28	25 ~ 35	12.5
DT-120S(30 ~ 40)	20	15	50	138	30	30 ~ 40	12.5
DT-150S(30 ~ 40)	22	16	52	143	34	30 ~ 40	12.5
DT-185S(30 ~ 40)	25	18	56	152	37	30 ~ 40	14.5
DT-240S(30 ~ 40)	27	20	60	161	40	30 ~ 40	14.5
DT-300S(30 ~ 45)	30	23	65	176	45	35 ~ 45	16.5
DT-400S(30 ~ 45)	34	26	70	184	50	35 ~ 45	16.5
DT-500S	38	29	75	193	50	35 ~ 45	16.5

铝接线端子

Aluminum wiring terminal

锻造工艺

纯铝材质

导电率高

连接可靠

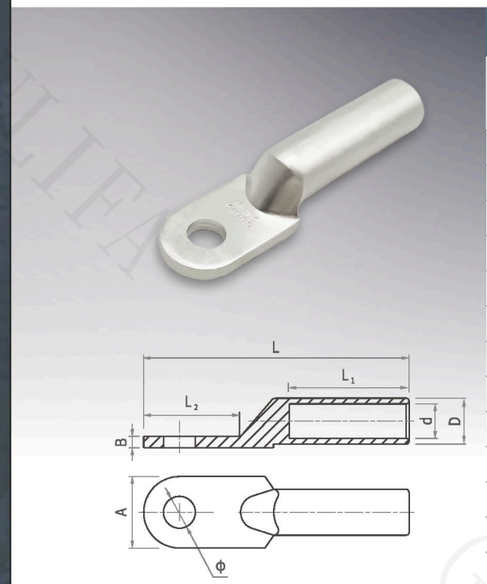

DLM 系列铝接线端子（密封型） 技术参数

型 号	主要尺寸 (mm)					
	Φ	D	d	L	L_1	A
DLM-10	8.4	9	5	64	29	16
DLM-16	8.4	10	5.5	70	32	16
DLM-25	8.4	12	7	75	34	18
DLM-35	10.5	14	8.5	85	40	20
DLM-50	10.5	16	9.5	90	42	23
DLM-70	12.5	18	12	102	47	26
DLM-95	12.5	21	13	112	50	28
DLM-120	14.5	23	15	120	53	30
DLM-150	14.5	25	16	126	55	34
DLM-185	16.5	27	18	133	58	37
DLM-240	16.5	30	20	140	60	40
DLM-300	21	34	23	165	65	45
DLM-400	21	38	26	170	70	52
DLM-500	21	42	29	190	75	60
DLM-630	方头不打孔	54	34	225	80	78
DLM-800	方头不打孔	60	38	270	90	100

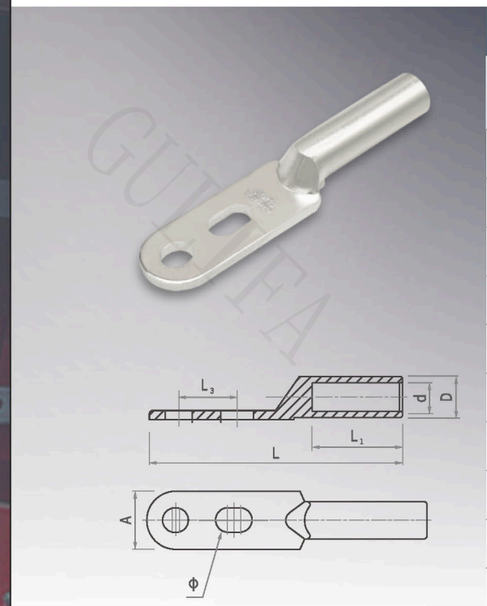

圆头双孔铝接线端子 技术参数

型 号	主要尺寸 (mm)						
	D	d	L_1	L	A	L_3 调节间距	Φ
DL_2-35	14	8.5	40	113	22	20 ～ 30	10.5
DL_2-50	16	9.5	42	117	22	20 ～ 30	10.5
DL_2-70	18	12	47	133	28	20 ～ 30	10.5
DL_2-95	21	13	50	138	28	20 ～ 30	10.5
DL_2-120	23	15	53	151	34	30 ～ 40	12.5
DL_2-150	25	16	55	153	34	30 ～ 40	12.5
DL_2-185	27	18	58	163	40	30 ～ 40	12.5
DL_2-240	30	20	60	166	40	30 ～ 40	12.5
DL_2-300	34	23	65	185	50	35 ～ 45	14.5
DL_2-400	38	26	70	200	50	35 ～ 45	14.5
DL_2-500	42	29	75	203	50	35 ～ 45	14.5

铜铝连接管 Copper aluminum connecting tube

摩擦焊接

焊缝强度高

过渡稳定

抗电化学腐蚀

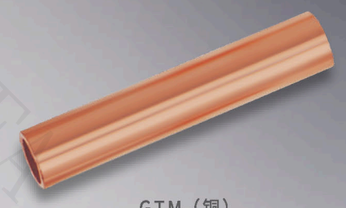

GTM-(铜)

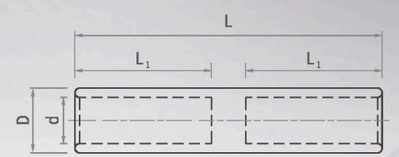

GTM 系列铜连接管（密封型） 技术参数

型 号	主要尺寸 (mm)			
	D	d	L_1	L
GTM-10	9	5.0	62	28
GTM-16	10	6.0	65	30
GTM-25	11	7.0	70	32
GTM-35	12	8.5	75	34
GTM-50	14	9.5	80	35
GTM-70	16	12.0	90	41
GTM-95	18	13.0	95	43
GTM-120	20	15.0	100	46
GTM-150	22	16.0	105	48
GTM-185	25	18.0	110	50
GTM-240	27	20.0	120	55
GTM-300	30	23.0	130	60
GTM-400	34	26.0	140	64
GTM-500	38	29.0	155	70
GTM-630	45	34.0	170	80
GTM-800	50	38.0	198	95
GTM-1000	60	44.0	238	110

GLM-(铝)

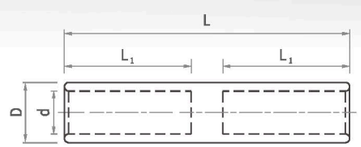

GLM 系列铝连接管（密封型） 技术参数

型 号	主要尺寸 (mm)			
	D	d	L_1	L
GLM-10	9	5.3	28	65
GLM-16	10	5.5	31	70
GLM-25	12	7.0	32	75
GLM-35	14	8.5	37	85
GLM-50	16	9.5	42	95
GLM-70	18	12.0	46	105
GLM-95	21	13.0	50	110
GLM-120	23	15.0	52	115
GLM-150	25	16.0	55	120
GLM-185	27	18.0	57	125
GLM-240	30	20.0	61	130
GLM-300	34	23.0	65	140
GLM-400	38	26.0	70	150
GLM-500	42	29.0	75	160
GLM-630	54	34.0	80	170

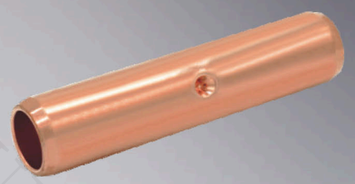

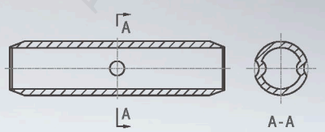

GT 系列铜连接管（通孔） 技术参数

型 号	主要尺寸 (mm)		
	D	d	L
GT-10	8	5	50
GT-16	9	6	56
GT-25	10	7	60
GT-35	12	8.5	64
GT-50	14	10	72
GT-70	16	12	78
GT-95	18	13	85
GT-120	20	15	90
GT-150	22	16	94
GT-185	25	18	100
GT-240	27	20	110
GT-300	31	24	120
GT-400	34	26	135
GT-500	38	30	150
GT-630	45	35	170

GL 系列铝连接管（通孔） 技术参数

型 号	主要尺寸 (mm)		
	D	d	L
GL-16	10	5.5	65
GL-25	12	7.0	70
GL-35	14	8.5	75
GL-50	16	9.5	80
GL-70	18	12.0	90
GL-95	21	13.0	95
GL-120	23	15.0	100
GL-150	25	16.0	105
GL-185	27	18.0	110
GL-240	30	20.0	120
GL-300	34	23.0	130
GL-400	38	26.0	140
GL-500	42	29.0	150
GL-630	54	34.0	170

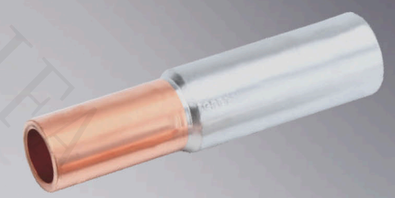

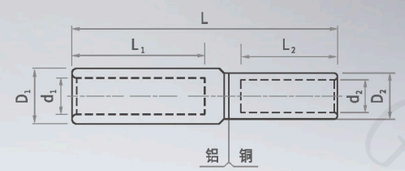

GTL 系列铜铝连接管 技术参数

型 号	主要尺寸 (mm)						
	D_1	d_1	L_1	D_2	d_2	L_2	L
GTL-10	10	5	30	9	4.2	25	70
GTL-16	10	5.5	32	9	5.0	28	75
GTL-25	12	7.3	36	10	6.0	29	80
GTL-35	14	8.5	42	11	7.0	29	85
GTL-50	16	9.8	47	13	8.5	31	90
GTL-70	18	11.5	50	15	9.8	33	100
GTL-95	21	13.5	52	17	11.5	38	110
GTL-120	23	15.0	55	19	13.5	40	110
GTL-150	25	16.5	56	21	15.0	44	115
GTL-185	27	18.5	58	23	16.5	45	125
GTL-240	30	21.0	62	26	18.5	48	130
GTL-300	34	24.0	65	29	21.0	51	145
GTL-400	38	26.5	70	30	23.0	60	155
GTL-500	42	29.0	75	34	26.0	65	165
GTL-630	54	34.0	80	38	29.0	70	180

令克棒接线端子 Link rod terminal lug

挤压工艺

导电性高

紫铜材质

连接可靠

DT-D、DT2-D 系列地线用铜接线端子 技术参数

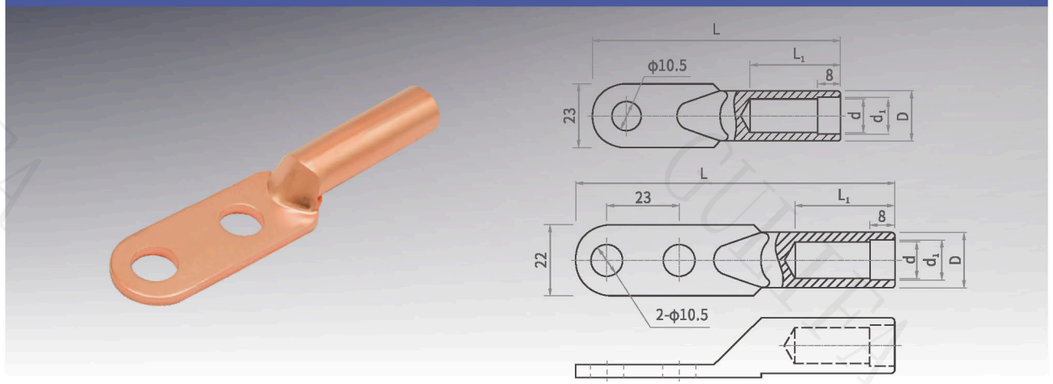

型 号	主要尺寸 (mm)				
	D	d	d_1	L	L_1
DT-25D	14	9	11	85	32
DT-35D	16	10	12	85	32
DT-50D	18	11.8	13.3	88	32
DT2-25D	14	9	11	97	32
DT2-35D	16	10	12	100	32
DT2-50D	18	11.8	13.3	102	32

GT-D 系列地线用铜连接管（回流管） 技术参数

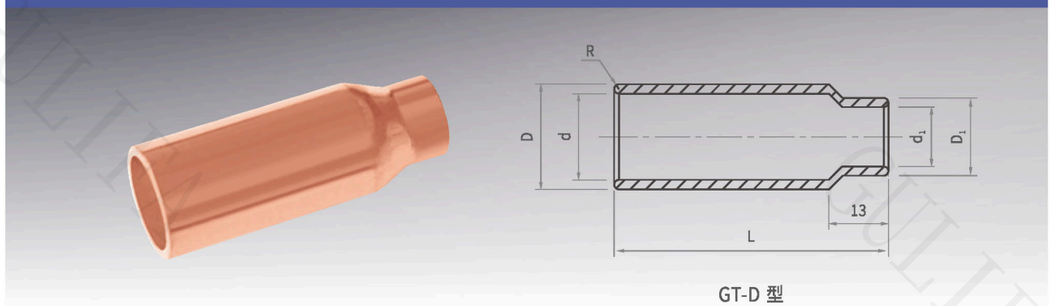

GT-D 型

型 号	主要尺寸 (mm)				
	D	d	D_1	d_1	L
GT-25D	21	16.5	16	12	60
GT-35D	23	18.8	17	13	60
GT-50D	29	24.5	20	15	70

固力发集团

接地系统 Grounding system

镀铜工艺

连接可靠

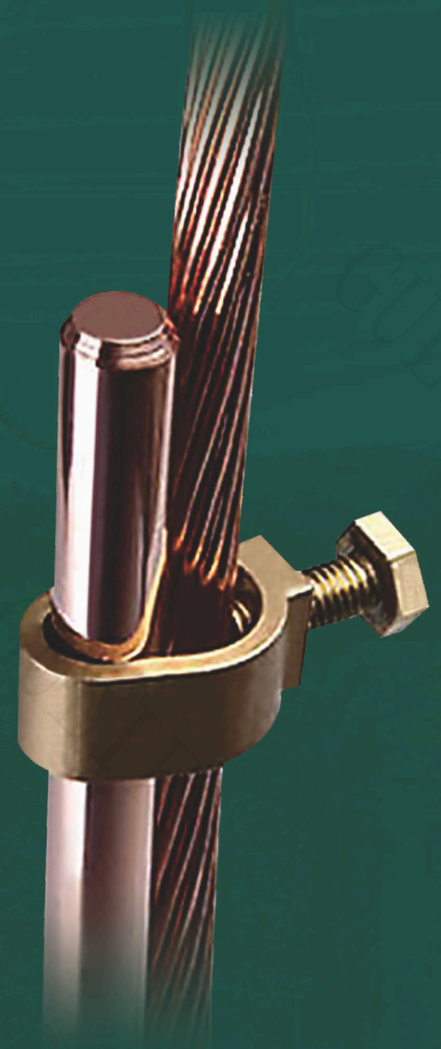

接地棒（一尖一平） 技术参数

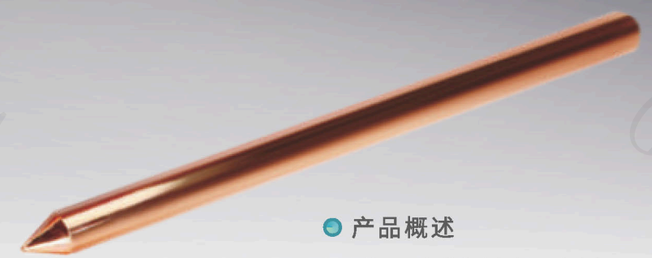

产品概述

接地棒采用高纯度电解铜通过电解原理，使其完全均匀地附着在钢芯上，镀铜层和钢之间以分子形式紧密结合，具有较强的抗腐蚀性能。

型 号	直径 (mm)	长度 (mm)
JDT-Φ16×1500	16	1500
JDT-Φ16×1800	16	1800
JDT-Φ16×2500	16	2500
JDT-Φ18×1500	18	1500
JDT-Φ18×2500	18	2500
JDT-Φ20×1500	20	1500
JDT-Φ20×2500	20	2500

接地线夹 技术参数

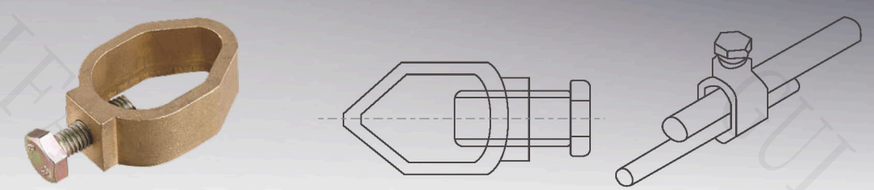

型 号	圆棒规格 (mm)	导体范围 (mm^2)	材 料
AXJ-Φ16	16	16 ～ 50	黄铜
AXJ-Φ18	18	16 ～ 35	黄铜
AXJ-Φ20	20	35 ～ 95	黄铜

开口螺栓　技术参数

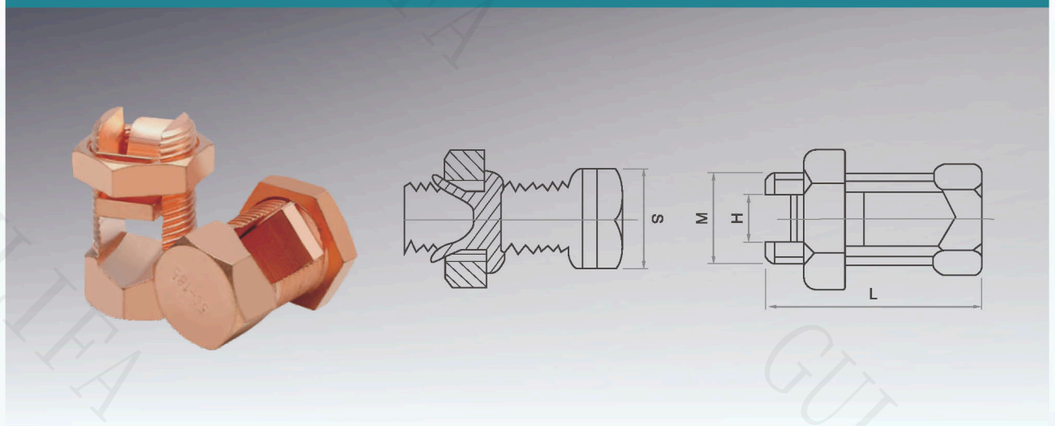

型 号	L	H
T/J-16	27	5.5
T/J-25	32	7
T/J-35	35	8.5
T/J-50-70	40	12
T/J-90-120	44	14
T/J-150-185	50	17
T/J-185-240	55	20

其它电缆连接器

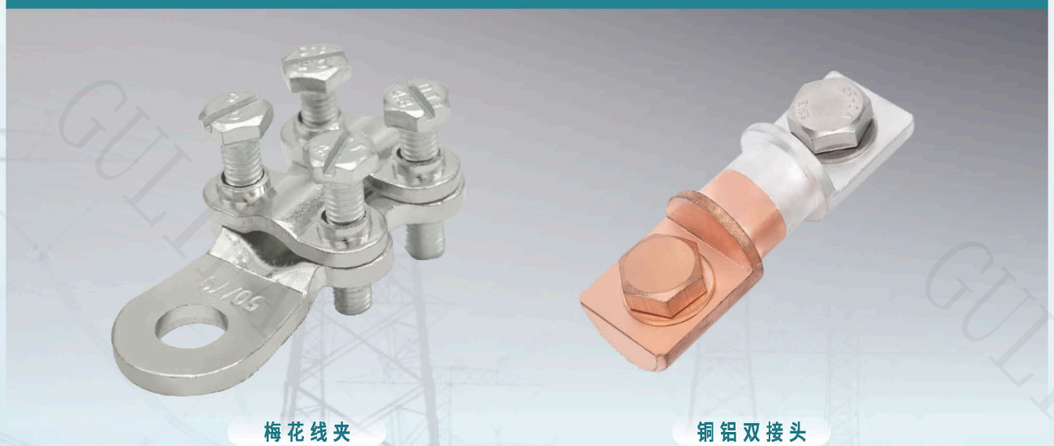

其它电缆连接器

COMPANY PROFILE
公司简介

固力发集团是电力金具和电缆附件等输配电线路器材的专业化制造企业，现有乐清、合肥两个工厂，集团公司现有员工550人。公司在业内较早通过了ISO9001质量体系认证、ISO14001环境体系认证、OHSAS18001职业健康和安全体系认证、知识产权管理体系认证、安全质量标准化二级审查。获得浙江省著名商标、浙江省知名商号、AAA级守合同重信用单位、乐清市市长质量奖等荣誉。

公司被认定为高新技术企业、浙江省专利示范企业、温州产业集群两化融合示范企业，获批省级企业研究院，检测中心通过了CNAS实验室认可，是全国架空线路标准化技术委员会通信委员单位，参与了《平行集束架空绝缘电缆附件技术规范》、《电力行业供应商信用评价规范》、《浙江省产品质量监督检查评价规则—电力金具》、《电力金具能耗测试与节能技术评价要求》等标准和文件的制修订，目前拥有有效专利130多项。公司成为国家电网公司、南方电网公司、中铁电气化及中石油等输配电设备的长期供应商。

乐清经济开发区工厂 ▼

公司入选2024年温州市绿色低碳工厂，具有铸造、铝型材、热处理、焊接、注橡、冲压、锻造、车铣钻各类机械加工设备，具备理化、1000kN机械力学、250kV工频耐压、400kV雷电冲击试验能力。固力发人以“凝聚、互励、博纳、创新”的精神，愿与您共同携手，致力发展科技、节能的电力产品。

合肥技术中心

铝合金铸造

型材挤压